1 Allée des Bouleaux -F-95110 SANNOIS
+33 (0)1 39 98 55 00
info@restagraf.com

JOINT DE BOUCHON DE VIDANGE Ø 18,2 X 23,9 X 2 mm CUIVRE ROND

Code article	Nb de références	Nb de pièces	Conditionnement
40852	1	100	BOÎTE PL
7373	1	10	SACHET
227373	1	4	BLISTER

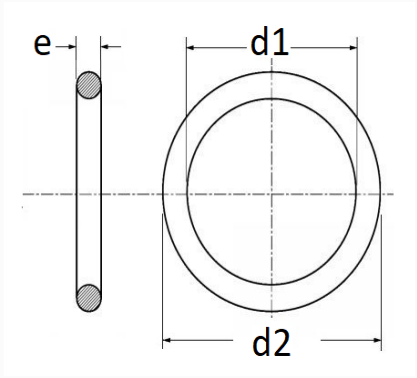

Informations techniques	
d1	18.2 mm
d2	23.9 mm
e	2 mm

Matières
CUIVRE

Correspondances constructeurs*			
PEUGEOT / CITROËN	031326	RENAULT	7703062063

Correspondances constructeurs*	
RENAULT SAMSUNG MOTORS	0321825

* Informations non contractuelles données à titre indicatif