1 Allée des Bouleaux -F-95110 SANNOIS
+33 (0)1 39 98 55 00
info@restagraf.com

RIVET INOX TÊTE LARGE Ø 4 X 13 mm

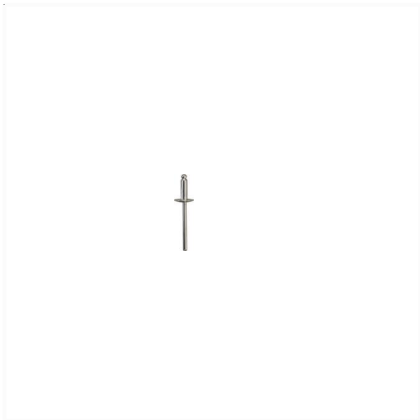

Code article	Nb de références	Nb de pièces	Conditionnement
40621	1	250	BOÎTE

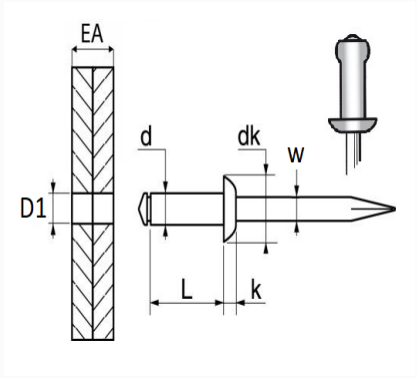

Informations techniques	
d	4 mm
L	13 mm
dk	12 mm
k	1.2 mm
w	2.5 mm
EA	6.5 → 9.5 mm
D1	4.2 mm

Matières
INOX A4