1 Allée des Bouleaux -F-95110 SANNOIS
+33 (0)1 39 98 55 00
info@restagraf.com

GOUPILLE FENDUE Ø 4 X 50 mm DIN 94



Code article	Nb de références	Nb de pièces	Conditionnement
40513	1	150	BOÎTE
907	1	45	SACHET

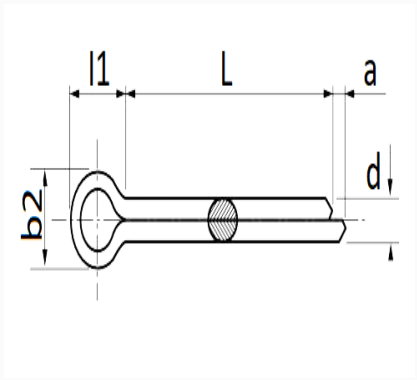

Informations techniques	
L	48.75 → 51.25 mm
b2	6.5 → 7.4 mm
l1	8 mm
d	3.5 → 3.7 mm
a	2 → 4 mm

Matières
ACIER