1 Allée des Bouleaux -F-95110 SANNOIS
+33 (0)1 39 98 55 00
info@restagraf.com

VIS TÊTE LARGE FENDUE + ÉCROU M4-0,70 X 16 mm

Code article	Nb de références	Nb de pièces	Conditionnement
750	2	100	SACHET

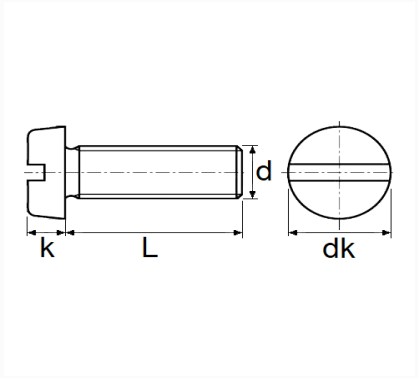

Informations techniques	
dk	7 mm
k	2.6 mm
L	16 mm
d	M4 x 0.70