1 Allée des Bouleaux -F-95110 SANNOIS
+33 (0)1 39 98 55 00
info@restagraf.com

ÉCROU HEXAGONAL AUTO-FREINÉ À BAGUE NYLON CL10 M16-1.50 DIN 985

Code article	Nb de références	Nb de pièces	Conditionnement
40444	1	20	BOÎTE

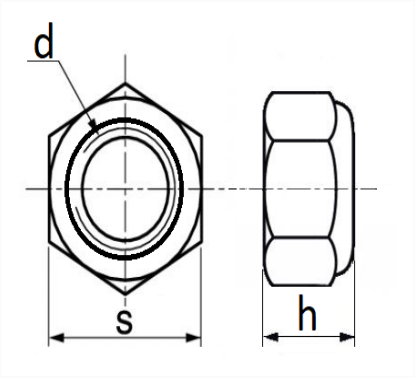

Informations techniques	
s	24 mm
h	16 mm
d	M16 x 1.50

Matières
ACIER CLASSE 10