1 Allée des Bouleaux -F-95110 SANNOIS
+33 (0)1 39 98 55 00
info@restagraf.com

ZELFTAPPENDE ZESKANTMOER MET NYLON RING CL10 M14-1.50 DIN 985

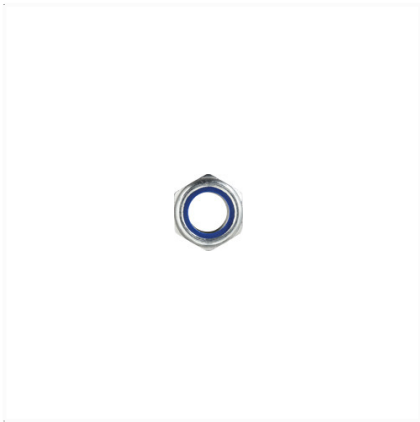

Item code	Number of References	Number of pieces	Conditioning
40443	1	20	

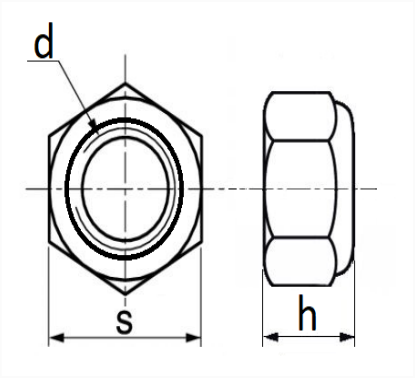

Technical informations	
s	22 mm
h	14 mm
d	M14 x 1.50

Materials
STAAL KLASSE 10