1 Allée des Bouleaux -F-95110 SANNOIS
+33 (0)1 39 98 55 00
info@restagraf.com

ÉCROU HEXAGONAL CL10 M16-1.50 DIN 934

Code article	Nb de références	Nb de pièces	Conditionnement
40438	1	20	BOÎTE PL

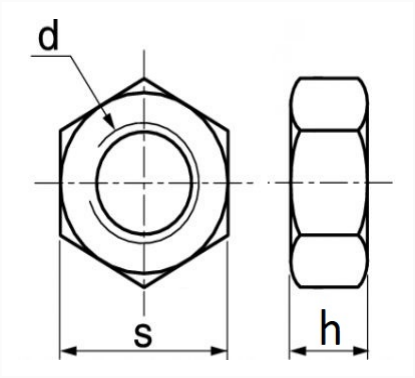

Informations techniques	
s	24 mm
h	13 mm
d	M16 x 1.50

Matières
ACIER CLASSE 10