1 Allée des Bouleaux -F-95110 SANNOIS
+33 (0)1 39 98 55 00
info@restagraf.com

ÉCROU HEXAGONAL AUTO-FREINÉ À BAGUE NYLON CL10 M18-2.50 DIN 982

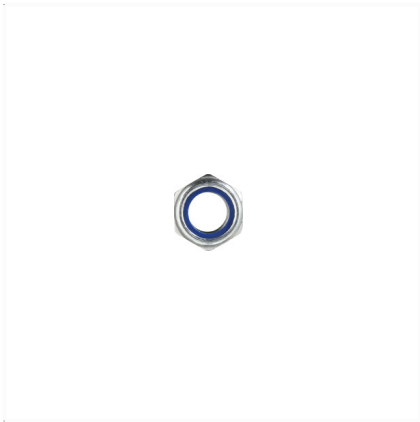

Code article	Nb de références	Nb de pièces	Conditionnement
40428	1	20	BOÎTE

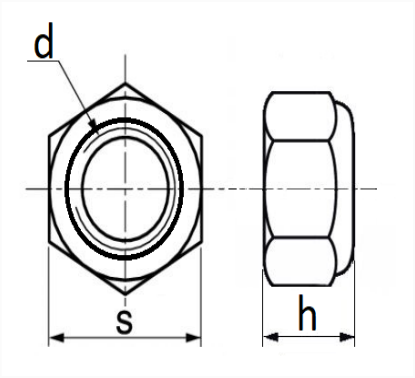

Informations techniques	
s	27 mm
h	20 mm
d	M18 x 2.50

Matières
ACIER CLASSE 10