1 Allée des Bouleaux -F-95110 SANNOIS
+33 (0)1 39 98 55 00
info@restagraf.com

ÉCROU HEXAGONAL AUTO-FREINÉ À BAGUE NYLON CL8 M10-1.50 DIN 982

Code article	Nb de références	Nb de pièces	Conditionnement
40424	1	100	BOÎTE
830	1	15	SACHET

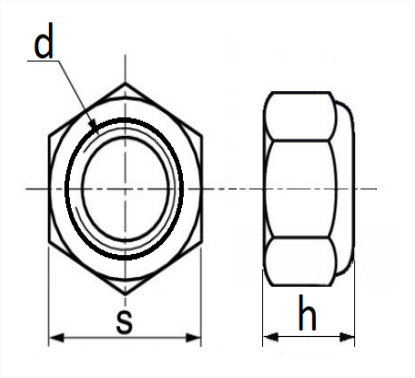

Informations techniques	
s	17 mm
h	11.9 mm
d	M10 x 1.50

Matières
ACIER CLASSE 8

Correspondances constructeurs*	
CITROËN - PEUGEOT	362230

* Informations non contractuelles données à titre indicatif