1 Allée des Bouleaux -F-95110 SANNOIS
+33 (0)1 39 98 55 00
info@restagraf.com

ÉCROU HEXAGONAL AUTO-FREINÉ À BAGUE NYLON CL8 M5-0.80 DIN 982

Code article	Nb de références	Nb de pièces	Conditionnement
40420	1	200	BOÎTE
794	1	35	SACHET

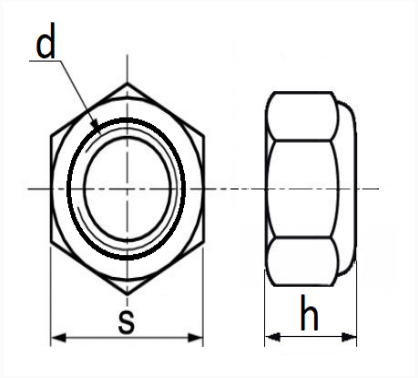

Informations techniques	
s	8 mm
h	6.3 mm
d	M5 x 0.80

Matières
ACIER CLASSE 8

Correspondances constructeurs*	
RENAULT	7703034007

* Informations non contractuelles données à titre indicatif