1 Allée des Bouleaux -F-95110 SANNOIS
+33 (0)1 39 98 55 00
info@restagraf.com

ÉCROU HEXAGONAL CL8 M5-0.80 DIN 934

Code article	Nb de références	Nb de pièces	Conditionnement
40401	1	200	BOÎTE
811	1	110	SACHET

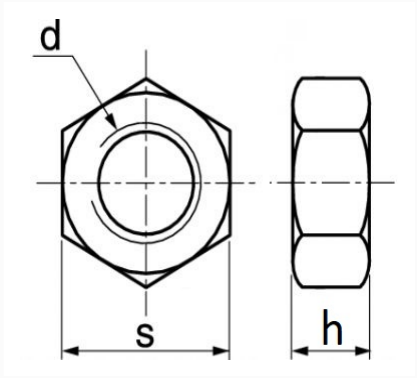

Informations techniques	
s	8 mm
h	4 mm
d	M5 x 0.80

Matières
ACIER CLASSE 8

Correspondances constructeurs*			
CITROËN - PEUGEOT	693308	RENAULT	7903032006

* Informations non contractuelles données à titre indicatif