1 Allée des Bouleaux -F-95110 SANNOIS
+33 (0)1 39 98 55 00
info@restagraf.com

RONDELLE CONTACT Ø 10 X 27 mm NF E25-511



Code article	Nb de références	Nb de pièces	Conditionnement
40363	1	50	BOÎTE

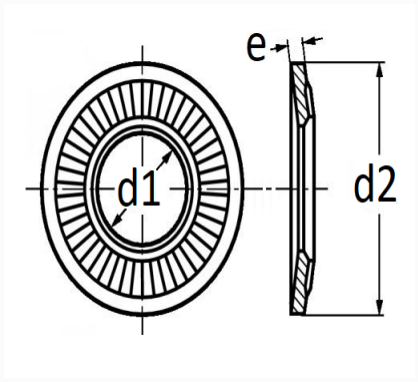

Informations techniques	
d1	10.2 mm
d2	27 mm
e	1.8 mm

Matières
ACIER XC68