1 Allée des Bouleaux -F-95110 SANNOIS
+33 (0)1 39 98 55 00
info@restagraf.com

RONDELLE CONTACT Ø 5 X 12 mm NF E25-511

Code article	Nb de références	Nb de pièces	Conditionnement
40353	1	200	BOÎTE
587	1	60	SACHET

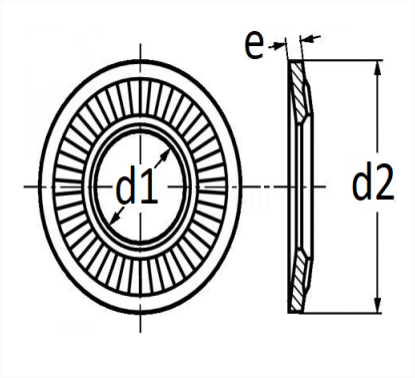

Informations techniques	
d1	5.1 mm
d2	12 mm
e	1.1 mm

Matières
ACIER XC68

Correspondances constructeurs*	
RENAULT	7703058048

* Informations non contractuelles données à titre indicatif