1 Allée des Bouleaux -F-95110 SANNOIS
+33 (0)1 39 98 55 00
info@restagraf.com

VIS À MÉTAUX TÊTE CHC CL8.8 ZN NOIR M12-1.75 X 50 mm DIN 912

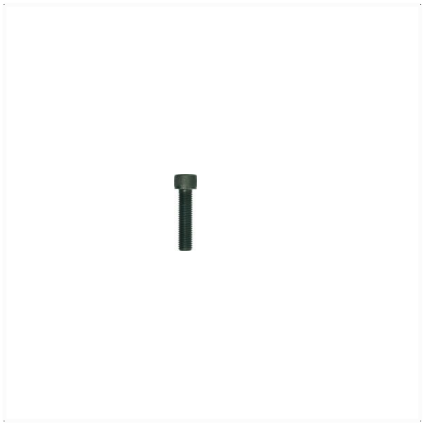

Code article	Nb de références	Nb de pièces	Conditionnement
40275	1	15	BOÎTE

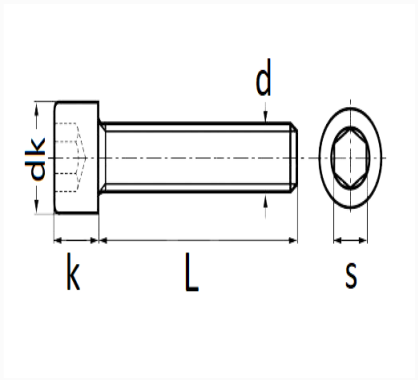

Informations techniques	
dk	18 mm
k	12 mm
s	10 mm
L	50 mm
d	M12 x 1.75

Matières
ACIER CLASSE 8.8