1 Allée des Bouleaux -F-95110 SANNOIS
+33 (0)1 39 98 55 00
info@restagraf.com

VIS À MÉTAUX TÊTE POÊLIER M10-1.50 X 60 mm NFE 25-129



Code article	Nb de références	Nb de pièces	Conditionnement
40245	1	25	BOÎTE

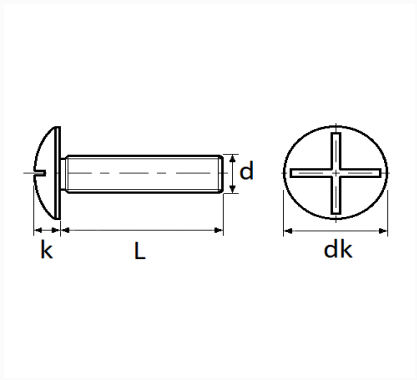

Informations techniques	
dk	23 à 25 mm
k	5.3 mm
L	60 mm
d	M10 x 1.50

Matières
ACIER CLASSE 4.8