1 Allée des Bouleaux -F-95110 SANNOIS
+33 (0)1 39 98 55 00
info@restagraf.com

VIS À MÉTAUX TÊTE POÊLIER M8-1.25 X 100 mm NFE 25-129

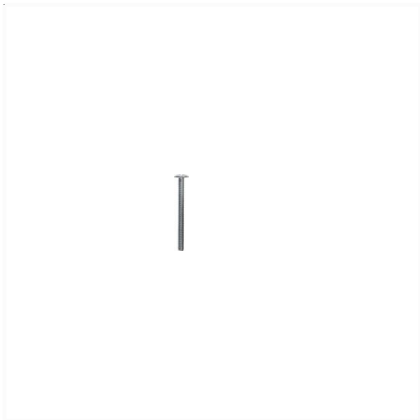

Code article	Nb de références	Nb de pièces	Conditionnement
40243	1	50	BOÎTE

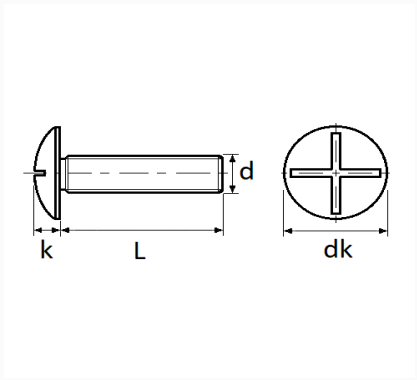

Informations techniques	
dk	18 à 20 mm
k	4.2 mm
L	100 mm
d	M8 x 1.25

Matières
ACIER CLASSE 4.8