1 Allée des Bouleaux -F-95110 SANNOIS
+33 (0)1 39 98 55 00
info@restagraf.com

VIS À MÉTAUX TÊTE POÊLIER M6-1.00 X 80 mm NFE 25-129

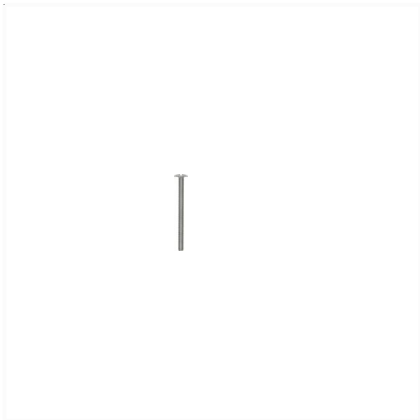

Code article	Nb de références	Nb de pièces	Conditionnement
40235	1	100	BOÎTE

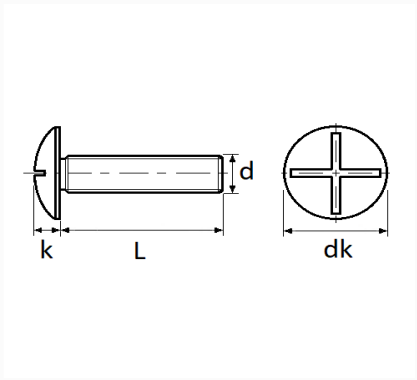

Informations techniques	
dk	13.5 à 15 mm
k	3.2 mm
L	80 mm
d	M6 x 1.00

Matières
ACIER CLASSE 4.8