1 Allée des Bouleaux -F-95110 SANNOIS
+33 (0)1 39 98 55 00
info@restagraf.com

VIS À MÉTAUX TÊTE H CL8.8 ZN BLANC M8-1.25 X 80 mm DIN 933

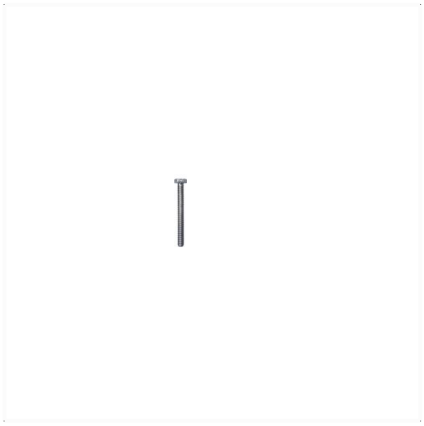

Code article	Nb de références	Nb de pièces	Conditionnement
40128	1	50	BOÎTE
798	1	18	SACHET
7632	1	6	SACHET

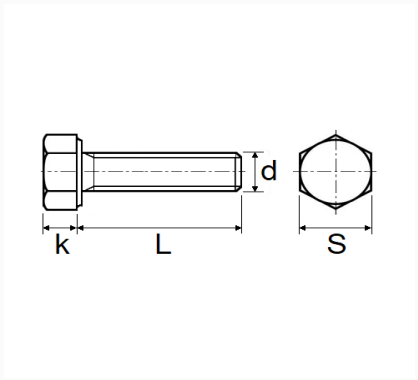

Informations techniques	
s	13 mm
k	5.5 mm
L	80 mm
d	M8 x 1.25

Matières
ACIER CLASSE 8.8

Correspondances constructeurs*	
RENAULT	7703001241

* Informations non contractuelles données à titre indicatif