1 Allée des Bouleaux -F-95110 SANNOIS
+33 (0)1 39 98 55 00
info@restagraf.com

VIS À MÉTAUX TÊTE H CL8.8 ZN BLANC M7-1.00 X 30 mm DIN 933



Code article	Nb de références	Nb de pièces	Conditionnement
40118	1	100	BOÎTE
840	1	25	SACHET

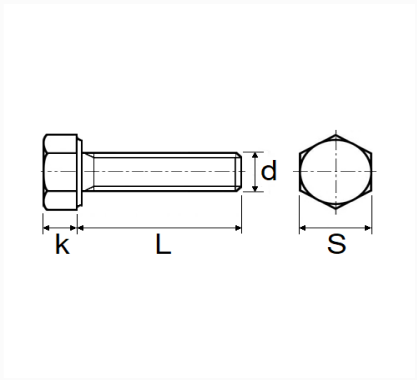

Informations techniques	
s	11 mm
k	5 mm
L	30 mm
d	M7 x 1.00

Matières
ACIER CLASSE 8.8

Correspondances constructeurs*			
CITROËN - PEUGEOT	692174	RENAULT	7703001614

* Informations non contractuelles données à titre indicatif