Restagraf
1 Allée des Bouleaux -F-95110 SANNOIS
+33 (0)1 39 98 55 00
info@restagraf.com

# AGRAFE DE PANNEAU Ø 8,5 mm GARNITURE DE PORTE



| Code article | Nb de références | Nb de pièces | Conditionnement |
|---|---|---|---|
| 12910 | 1 | 10 | SACHET |

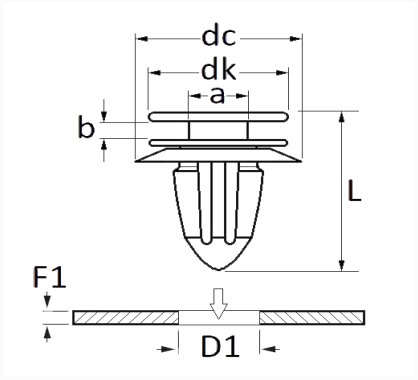


| Informations techniques | |
|---|---|
| dk | 13 mm |
| dc | 18 mm |
| b | 2.6 mm |
| a | 5.6 mm |
| L | 20 mm |
| D1 | 8.5 mm |
| F1 | 0.7 → 1.6 mm |
| | |
| | |
| | |

| Matières |
|---|
| POLYACETAL COPOLYMERE |

| Correspondances constructeurs* | | | |
|---|---|---|---|
| CITROËN - PEUGEOT | 1612454480 | TOYOTA / LEXUS | 624890E010 |

* Informations non contractuelles données à titre indicatif