1 Allée des Bouleaux -F-95110 SANNOIS
+33 (0)1 39 98 55 00
info@restagraf.com

RONDELLE PLATE Ø 8 X 30 X 1,5 mm

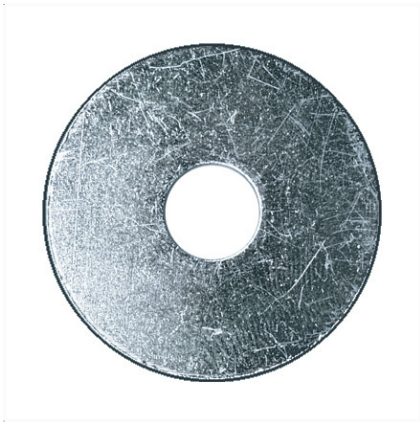

Code article	Nb de références	Nb de pièces	Conditionnement
671	1	35	SACHET
40311	1	50	BOÎTE

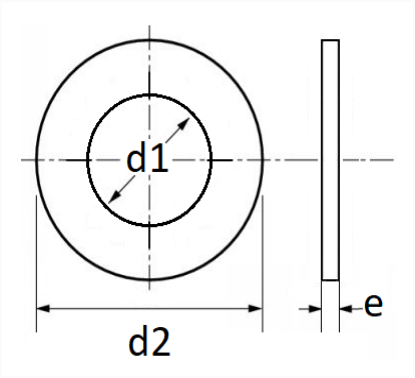

Informations techniques	
d1	8.4 mm
d2	30 mm
e	1.5 mm

Matières
ACIER

Correspondances constructeurs*			
CITROËN - PEUGEOT	6948A1	RENAULT	7703053635

* Informations non contractuelles données à titre indicatif