1 Allée des Bouleaux -F-95110 SANNOIS
+33 (0)1 39 98 55 00
info@restagraf.com

AGRAFE DE PANNEAU Ø 8 mm ÉLARGISSEUR D'AILE



Code article	Nb de références	Nb de pièces	Conditionnement
12841	1	12	SACHET

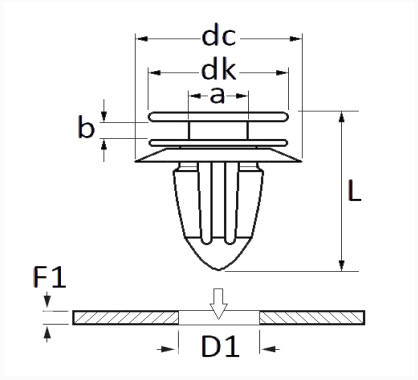

Informations techniques	
dk	12.65 mm
dc	18 mm
b	2.9 mm
a	4.6 mm
L	16.75 mm
D1	7.9 → 8.1 mm
F1	0.65 → 1 mm

Matières
POLYACETAL COPOLYMERE

Correspondances constructeurs*	
NISSAN	768474EA0A

* Informations non contractuelles données à titre indicatif