1 Allée des Bouleaux -F-95110 SANNOIS
+33 (0)1 39 98 55 00
info@restagraf.com

CLIP FÜR DICHTUNG Ø 5,2 mm UNTERER TÜRFACHSCHUTZ



Item code	Number of References	Number of pieces	Conditioning
12816	1	30	BEUTEL

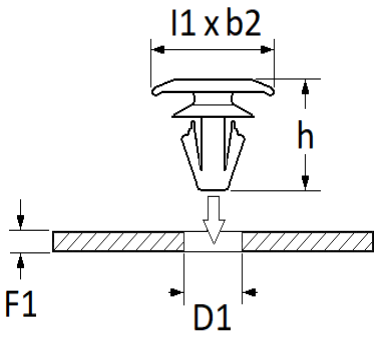

Technical informations	
l1	15 mm
b2	5 mm
h	14.8 mm
D1	5.2 mm
F1	0.65 → 1.4 mm

Materials
POLYACETAT UND ELASTOMER