1 Allée des Bouleaux -F-95110 SANNOIS
+33 (0)1 39 98 55 00
info@restagraf.com

AGRAFE DE JOINT Ø 5,2 mm ANTI-SALISSURE PORTE

Code article	Nb de références	Nb de pièces	Conditionnement
12812	1	30	SACHET

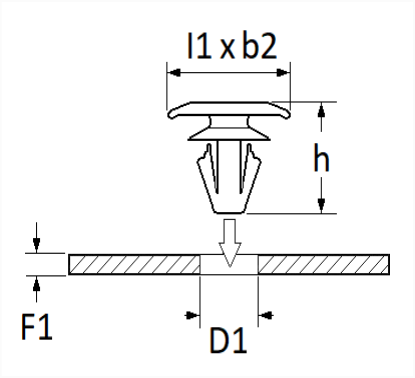

Informations techniques	
l1	15 mm
b2	5 mm
h	8.7 mm
D1	5.2 mm
F1	0.65 → 1.4 mm

Matières
POLYACETAL ET ELASTOMERE