Restagraf
1 Allée des Bouleaux -F-95110 SANNOIS
+33 (0)1 39 98 55 00
info@restagraf.com

AGRAFE DE MOULURE Ø 8,5 mm CEINTURE DE CAISSE



Code article	Nb de références	Nb de pièces	Conditionnement
12758	1	12	SACHET
228118	1	4	BLISTER

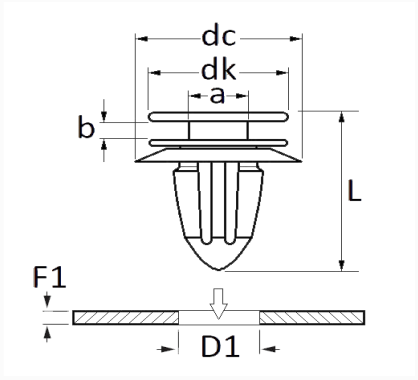

Informations techniques	
dk	14.5 mm
dc	17.7 mm
b	2.5 mm
a	6 mm
L	17.4 mm
D1	8.5 mm
F1	0.8 → 2 mm

Matières
POLYACETAL ET ELASTOMERE

Correspondances constructeurs*			
FORD Finis	5255437	FORD N° Technique	W716507S300

* Informations non contractuelles données à titre indicatif