Restagraf
1 Allée des Bouleaux -F-95110 SANNOIS
+33 (0)1 39 98 55 00
info@restagraf.com

AGRAFE DE PANNEAU Ø 8 mm



Code article	Nb de références	Nb de pièces	Conditionnement
12688	1	12	SACHET

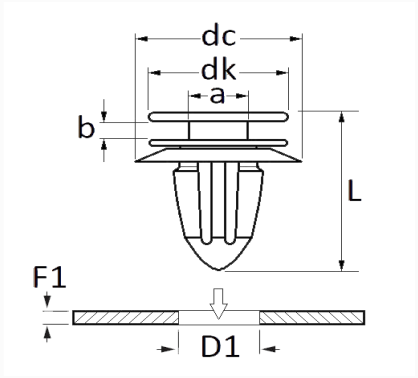

Informations techniques	
dk	13 mm
dc	18 mm
b	2.4 mm
a	5 mm
L	20.7 mm
D1	8 mm
F1	0.6 → 1.4 mm

Matières
POLYACETAL COPOLYMERE

Correspondances constructeurs*	
NISSAN	0155310621

* Informations non contractuelles données à titre indicatif