Restagraf
1 Allée des Bouleaux -F-95110 SANNOIS
+33 (0)1 39 98 55 00
info@restagraf.com

KUNSTSTOFFNIET Ø 6 mm



Item code	Number of References	Number of pieces	Conditioning
12684	1	8	BEUTEL
42627	1	100	BEHÄLTER
228173	1	4	BLISTER

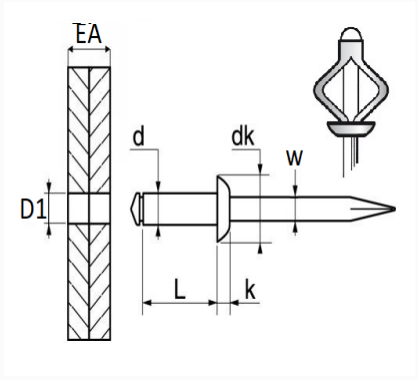

Technical informations	
d	5.8 mm
L	19.2 mm
dk	20 mm
k	2.7 mm
w	3.5 mm
EA	4 → 6 mm
D1	6 mm

Materials
POLYAMID 12

Manufacturer correspondence*			
B.M.W	51717002953	ERSETZBAR FÜR BMW	07147293278

Manufacturer correspondence*			
ERSETZBAR FÜR BMW	51777171004	ERSETZBAR FÜR MINI	07147293278
MINI	51717002953		

* Non contractual information given as indication