Restagraf
1 Allée des Bouleaux -F-95110 SANNOIS
+33 (0)1 39 98 55 00
info@restagraf.com

AGRAFE DE PANNEAU Ø 8,2 mm GARNITURE INTÉRIEURE ET PORTE



Code article	Nb de références	Nb de pièces	Conditionnement
12672	1	8	SACHET

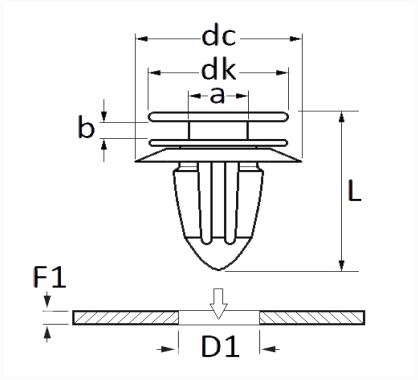

Informations techniques	
dk	14 mm
dc	18.5 mm
b	2.2 mm
a	5.75 mm
L	18.2 mm
D1	8.2 mm
F1	1 mm

Matières
POLYACETAL COPOLYMERE

Correspondances constructeurs*	
MERCEDES-BENZ	A0009912771

* Informations non contractuelles données à titre indicatif