Restagraf
1 Allée des Bouleaux -F-95110 SANNOIS
+33 (0)1 39 98 55 00
info@restagraf.com

ÉCROU PLASTIQUE Ø 5 mm CARTER D'AILE / PARE-BOUE



Code article	Nb de références	Nb de pièces	Conditionnement
12667	1	8	SACHET
228143	1	4	BLISTER

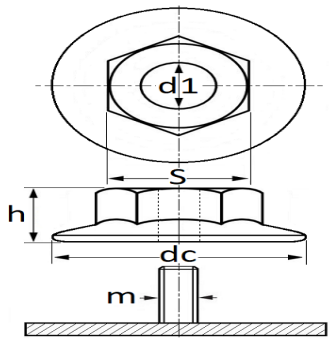

Informations techniques	
dc	24 mm
h	10.5 mm
s	10 mm
d1	4.2 mm
m	Goujon à Filet Couché Ø 5 mm

Matières
POLYAMIDE 66+30%FIBRE DE VERRE

Correspondances constructeurs*			
B.M.W	51711958025	MERCEDES-BENZ	A2019900050

Correspondances constructeurs*	
RENAULT SAMSUNG MOTORS	307425

* Informations non contractuelles données à titre indicatif