Restagraf
1 Allée des Bouleaux -F-95110 SANNOIS
+33 (0)1 39 98 55 00
info@restagraf.com

AGRAFE DE PANNEAU Ø 8 mm GARNITURE DE PORTE



Code article	Nb de références	Nb de pièces	Conditionnement
12661	1	10	SACHET

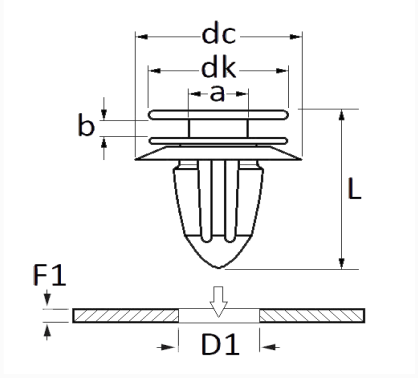

Informations techniques	
dk	12.5 mm
dc	18 mm
b	2.5 mm
a	5.7 mm
L	17.8 mm
D1	8 mm
F1	0.75 mm

Matières
POLYACETAL HOMOPOLYMERE

Correspondances constructeurs*			
B.M.W	07142754954	B.M.W	07147443710

Correspondances constructeurs*	
MINI	07142754954

* Informations non contractuelles données à titre indicatif