Restagraf
1 Allée des Bouleaux -F-95110 SANNOIS
+33 (0)1 39 98 55 00
info@restagraf.com

RIVET PLASTIQUE Ø 8 mm INSONORISANT CAPOT



Code article	Nb de références	Nb de pièces	Conditionnement
12658	1	8	SACHET

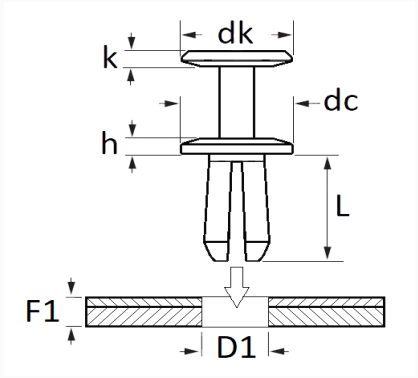

Informations techniques	
dk	15 mm
k	1.3 mm
dc	20 mm
h	2.4 mm
L	9.1 mm
D1	8 mm
F1	2 → 5 mm

Matières
POLYAMIDE 66

Correspondances constructeurs*			
MERCEDES-BENZ	A0009907892	SUBSTITUABLE À AUDI	4D0807300B

* Informations non contractuelles données à titre indicatif