Restagraf
1 Allée des Bouleaux -F-95110 SANNOIS
+33 (0)1 39 98 55 00
info@restagraf.com

RIVET PLASTIQUE Ø 8,7 → 9,1 mm CARTER D'AILE / PARE-BOUE



Code article	Nb de références	Nb de pièces	Conditionnement
12639	1	12	SACHET
228177	1	4	BLISTER

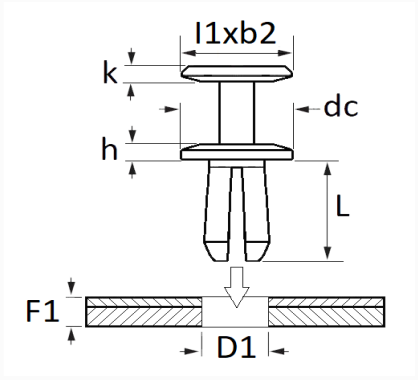

Informations techniques	
l1	14.6 mm
b2	10.9 mm
k	2.5 mm
dc	20 mm
h	1 mm
L	9.9 mm
D1	8.7 → 9.1 mm
F1	2.45 mm

Correspondances constructeurs*			
FORD Finis	1738233	FORD N° Technique	AA6116K194AA

* Informations non contractuelles données à titre indicatif