1 Allée des Bouleaux -F-95110 SANNOIS
+33 (0)1 39 98 55 00
info@restagraf.com

FUSIBLE JAPONAIS MÂLE TYPE B 80A

Code article	Nb de références	Nb de pièces	Conditionnement
17113	1	2	SACHET
225068	1	1	BLISTER

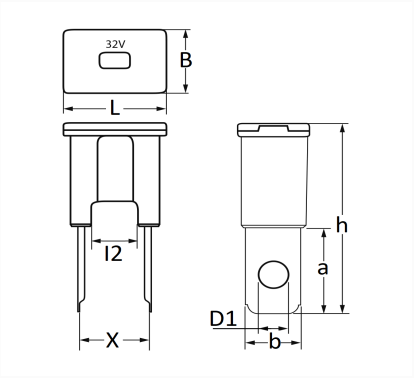

Informations techniques	
L	22.2 mm
B	15.2 mm
h	45 mm
l2	10 mm
X	15 mm
D1	6.5 mm
b	12 mm
a	20.5 mm
Intens.	80 A

Correspondances constructeurs*			
CHEVROLET - DAEWOO	61001	CHEVROLET - DAEWOO	9609201080
FORD Finis	6509687	FORD N° Technique	91AG14A094HA
HYUNDAI	9182322500	HYUNDAI	9182333500
KIA	9182322500	KIA	K991021080
MAZDA	H11767099	MITSUBISHI	MU840021

Correspondances constructeurs*			
NISSAN	2437079900	OPEL (GM) N° Catalogue	4702512
OPEL (GM) N° de Pièce	9195831	SUZUKI	0948180301
TOYOTA / LEXUS	9098208203	TOYOTA / LEXUS	9098208253

* Informations non contractuelles données à titre indicatif