Restagraf
1 Allée des Bouleaux -F-95110 SANNOIS
+33 (0)1 39 98 55 00
info@restagraf.com

OBTURATEUR M8



Code article	Nb de références	Nb de pièces	Conditionnement
12557	1	10	SACHET

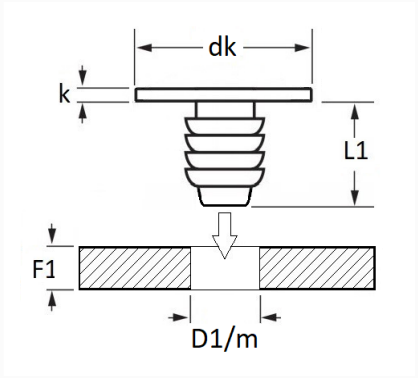

Informations techniques	
dk	17 mm
k	3.5 mm
L1	10 mm
D1	6 → 7.5 mm
m	Taraudage M8
F1	1.2 → 4.5 mm

Matières
POLYPROPYLENE

Correspondances constructeurs*	
NISSAN	0165801491

* Informations non contractuelles données à titre indicatif