Restagraf
1 Allée des Bouleaux -F-95110 SANNOIS
+33 (0)1 39 98 55 00
info@restagraf.com

ÉCROU PLASTIQUE Ø 6 mm CARTER D'AILE / PARE-BOUE



Code article	Nb de références	Nb de pièces	Conditionnement
12553	1	12	SACHET

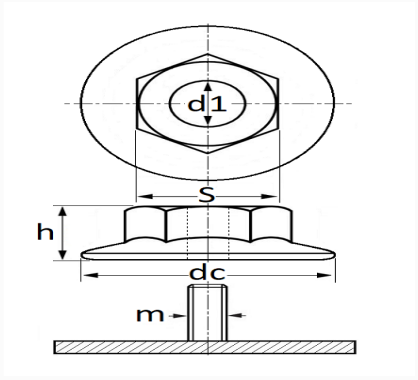

Informations techniques	
dc	19.9 mm
h	12.5 mm
s	10.6 mm
d1	4.8 mm
m	Goujon M6

Matières
POLYAMIDE 6.6

Correspondances constructeurs*			
NISSAN	0155305131	RENAULT	0155305131

* Informations non contractuelles données à titre indicatif