Restagraf
1 Allée des Bouleaux -F-95110 SANNOIS
+33 (0)1 39 98 55 00
info@restagraf.com

RIVET PLASTIQUE Ø 8 mm



Code article	Nb de références	Nb de pièces	Conditionnement
12549	1	12	SACHET
42649	1	100	BOÎTE

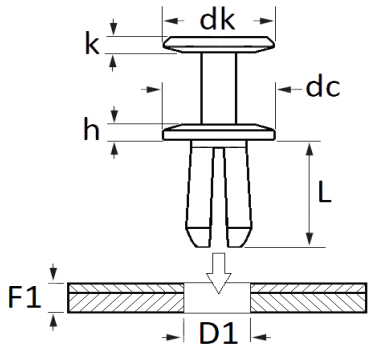

Informations techniques	
dk	13 mm
k	1.2 mm
dc	20 mm
h	3.2 mm
L	12 mm
D1	8 mm
F1	1.5 → 6 mm

Matières
POLYACETAL COPOLYMERE

Correspondances constructeurs*			
FORD Finis	1723571	FORD N° Technique	W715256S300

Correspondances constructeurs*			
MAZDA	L33X13209	NISSAN	0155305323
NISSAN	0155305933	NISSAN	0155310721
RENAULT	0155305933	RENAULT	769843448R
SUBARU	59114AG000		

* Informations non contractuelles données à titre indicatif