Restagraf
1 Allée des Bouleaux -F-95110 SANNOIS
+33 (0)1 39 98 55 00
info@restagraf.com

ÉCROU PLASTIQUE Ø 5 → 6 mm MÉCANISME DE PORTE



Code article	Nb de références	Nb de pièces	Conditionnement
12541	1	12	SACHET

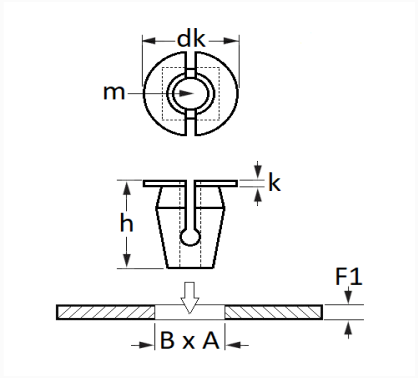

Informations techniques	
dk	15 mm
k	1 mm
h	11 mm
m	Vis Mat. Tendres Ø 5 ou 6 mm
B	8.5 mm
A	8.5 mm
F1	0.7 → 1.2 mm

Matières
POLYAMIDE 6

Correspondances constructeurs*	
NISSAN	0128100801

* Informations non contractuelles données à titre indicatif