1 Allée des Bouleaux -F-95110 SANNOIS
+33 (0)1 39 98 55 00
info@restagraf.com

AGRAFE DE JOINT Ø 4,8 → 5,2 mm ANTI-SALISSURE CAPOT



Code article	Nb de références	Nb de pièces	Conditionnement
12531	1	20	SACHET

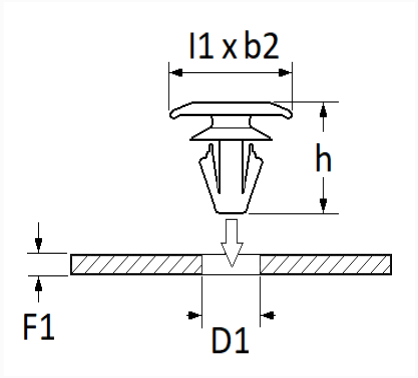

Informations techniques	
l1	16 mm
b2	6.5 mm
h	16.5 mm
D1	4.8 → 5.2 mm
F1	0.7 → 1.6 mm

Matières
POLYACETAL COPOLYMERE

Correspondances constructeurs*	
NISSAN	65810K2009

* Informations non contractuelles données à titre indicatif