1 Allée des Bouleaux -F-95110 SANNOIS
+33 (0)1 39 98 55 00
info@restagraf.com

AGRAFE DE PANNEAU 8 X 15 mm



Code article	Nb de références	Nb de pièces	Conditionnement
12457	1	5	SACHET

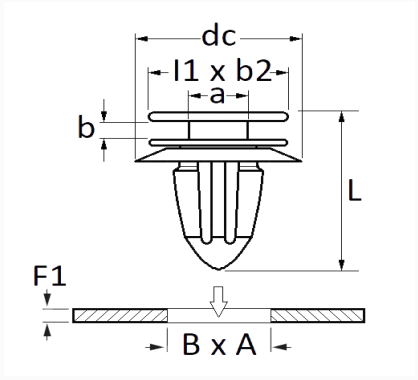

Informations techniques	
l1	12 mm
b2	10 mm
dc	17 mm
b	3 mm
a	5.5 x 7.5 mm
L	17 mm
B	8 mm
A	15 mm
F1	0.65 mm

Matières
POLYACETAL COPOLYMERE