Restagraf
1 Allée des Bouleaux -F-95110 SANNOIS
+33 (0)1 39 98 55 00
info@restagraf.com

AGRAFE DE PANNEAU Ø 8,6 mm GARNITURE DE PAVILLON



Code article	Nb de références	Nb de pièces	Conditionnement
12437	1	8	SACHET

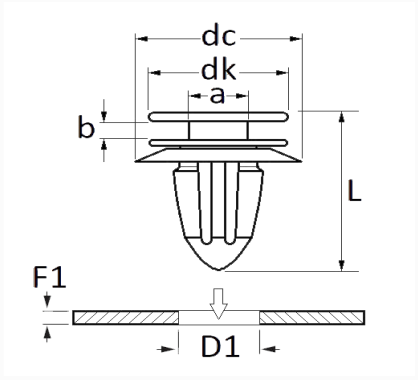

Informations techniques	
dk	13.2 mm
dc	20 mm
b	2.3 mm
a	5.8 mm
L	19 mm
D1	8.6 mm
F1	0.9 → 2 mm

Matières
POLYAMIDE 66

Correspondances constructeurs*	
MERCEDES-BENZ	A0089880978

* Informations non contractuelles données à titre indicatif