Restagraf
1 Allée des Bouleaux -F-95110 SANNOIS
+33 (0)1 39 98 55 00
info@restagraf.com

ÉCROU PLASTIQUE Ø 6 mm BOUCLIER ET CARTER D'AILE / PARE-BOUE



Code article	Nb de références	Nb de pièces	Conditionnement
12379	1	8	SACHET

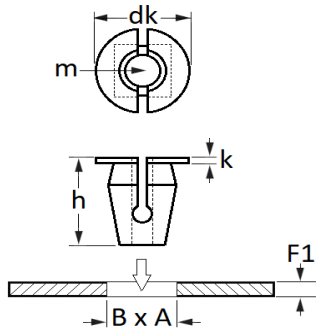

Informations techniques	
dk	18 mm
k	1.3 mm
h	19 mm
m	Vis Matériaux Tendres Ø 6 mm
B	8.5 mm
A	8.5 mm
F1	0.8 → 1 mm

Matières
POLYAMIDE 6

Correspondances constructeurs*			
MITSUBISHI	MB098145	NISSAN	0128100231

Correspondances constructeurs*			
NISSAN	96706U0100	TOYOTA / LEXUS	9018906001

* Informations non contractuelles données à titre indicatif