Restagraf
1 Allée des Bouleaux -F-95110 SANNOIS
+33 (0)1 39 98 55 00
info@restagraf.com

ÉCROU PLASTIQUE Ø 5 mm CARTER D'AILE / PARE-BOUE



Code article	Nb de références	Nb de pièces	Conditionnement
12266	1	8	SACHET

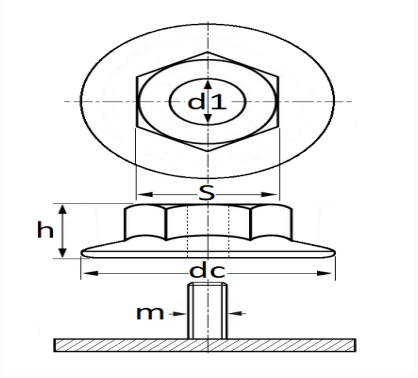

Informations techniques	
dc	22 mm
h	10.5 mm
s	10 mm
d1	4.4 mm
m	Goujon à Filet Couché Ø 5 mm

Matières
POLYAMIDE 66+30%FIBRE DE VERRE

Correspondances constructeurs*			
FIAT	50504884	MERCEDES-BENZ	A0029905350

Correspondances constructeurs*			
RENAULT	8200888543	VOLKSWAGEN	WHT003207

* Informations non contractuelles données à titre indicatif