Restagraf
1 Allée des Bouleaux -F-95110 SANNOIS
+33 (0)1 39 98 55 00
info@restagraf.com

AGRAFE DE PANNEAU Ø 8 mm GARNITURE DE PORTE

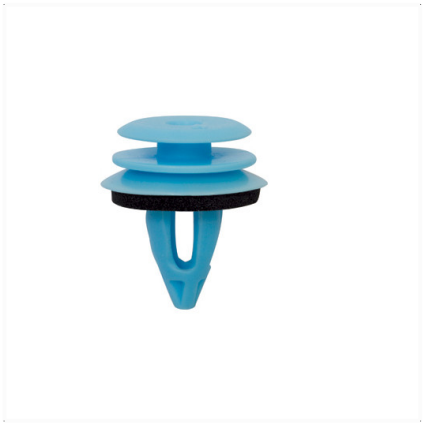

Code article	Nb de références	Nb de pièces	Conditionnement
12135	1	10	SACHET

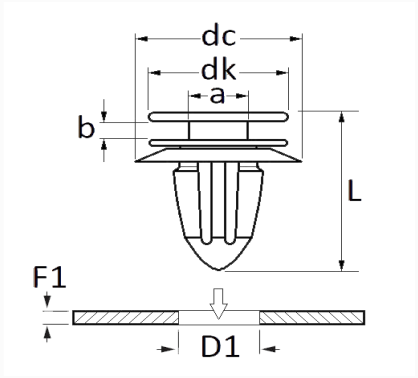

Informations techniques	
dk	14.5 mm
dc	18 mm
b	2.5 mm
a	6 mm
L	20.4 mm
D1	8 mm
F1	0.7 → 0.8 mm

Matières
POLYACETAL HOMOPOLYMERE

Correspondances constructeurs*			
B.M.W	07149136882	MINI	07149136882

* Informations non contractuelles données à titre indicatif