1 Allée des Bouleaux -F-95110 SANNOIS
+33 (0)1 39 98 55 00
info@restagraf.com

CLIP ÉCROU PLASTIQUE Ø 4,5 mm BOUCLIER



Code article	Nb de références	Nb de pièces	Conditionnement
11982	1	8	SACHET

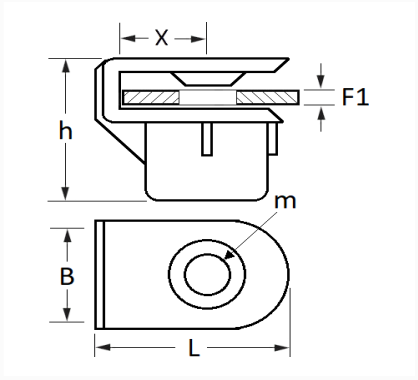

Informations techniques	
L	13.5 mm
B	10 mm
h	12.3 mm
X	7 mm
F1	2.5 mm
m	Vis Matériaux Tendres Ø 4.5 mm

Matières
POLYACETAL COPOLYMERE