1 Allée des Bouleaux -F-95110 SANNOIS
+33 (0)1 39 98 55 00
info@restagraf.com

# LANIÈRE POUR GOUJON 165 X 4,7 mm



| Code article | Nb de références | Nb de pièces | Conditionnement |
|---|---|---|---|
| 11908 | 1 | 10 | SACHET |

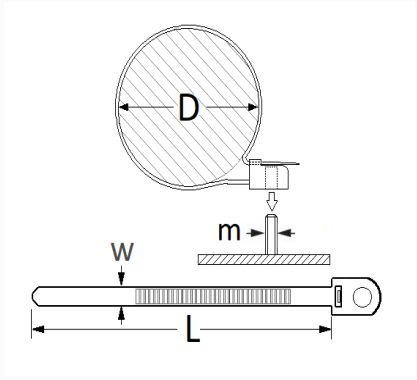


| Informations techniques | |
|---|---|
| L | 150 mm |
| W | 4.7 mm |
| D | 3 → 35 mm |
| m | Goujon à Filet Couché Ø 5 mm |

| Matières |
|---|
| POLYAMIDE 66 |

| Correspondances constructeurs* | | | |
|---|---|---|---|
| CITROËN - PEUGEOT | 6545NT | RENAULT | 8200410861 |

* Informations non contractuelles données à titre indicatif