Restagraf
1 Allée des Bouleaux -F-95110 SANNOIS
+33 (0)1 39 98 55 00
info@restagraf.com

AXES DE CHARNIÈRE DE PORTE

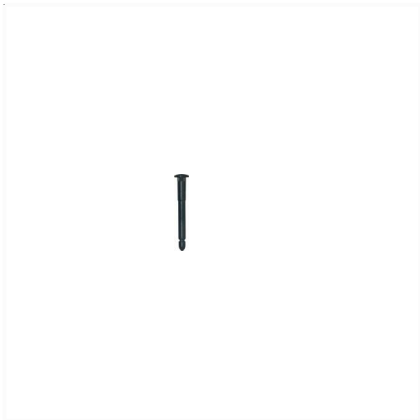

Code article	Nb de références	Nb de pièces	Conditionnement
11800	1	2	SACHET

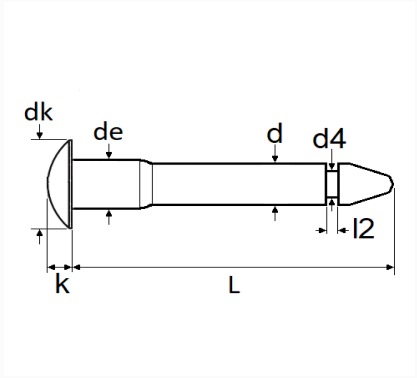

Informations techniques	
dk	14 mm
k	3.1 mm
L	73.6 mm
de	8 mm
d	7 mm
d4	4.7 mm
l2	1.8 mm

Matières
ACIER 22B2

Correspondances constructeurs*	
CITROËN - PEUGEOT	904460

* Informations non contractuelles données à titre indicatif