1 Allée des Bouleaux -F-95110 SANNOIS
+33 (0)1 39 98 55 00
info@restagraf.com

AGRAFE DE PANNEAU Ø 8 mm GARNITURE DE PORTE



Code article	Nb de références	Nb de pièces	Conditionnement
11795	1	15	SACHET

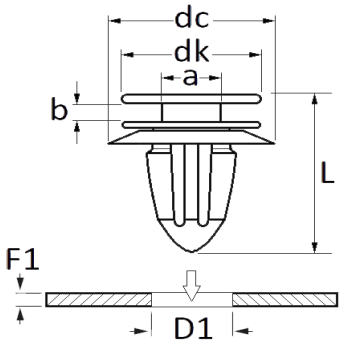

Informations techniques	
dk	13.2 mm
dc	17.5 mm
b	2.9 mm
a	6 mm
L	21.7 mm
D1	8 mm
F1	0.7 → 1.8 mm

Matières
POLYACETAL COPOLYMERE

Correspondances constructeurs*			
CITROËN - PEUGEOT	9345A1	FIAT	46835626

Correspondances constructeurs*			
FIAT	71769495	RENAULT SAMSUNG MOTORS	482610

* Informations non contractuelles données à titre indicatif