1 Allée des Bouleaux -F-95110 SANNOIS
+33 (0)1 39 98 55 00
info@restagraf.com

AGRAFE DE MOULURE Ø 8 mm



Code article	Nb de références	Nb de pièces	Conditionnement
11785	1	10	SACHET

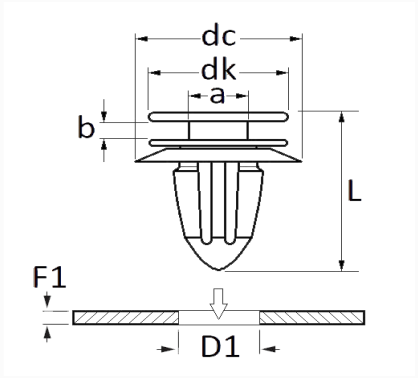

Informations techniques	
dk	13 mm
dc	16 mm
b	1.6 mm
a	6 mm
L	16 mm
D1	8 mm
F1	0.7 → 2.5 mm

Matières
POLYACETAL COPOLYMERE

Correspondances constructeurs*			
FIAT	71742342	SUZUKI	0940911304

Correspondances constructeurs*	
SUZUKI	0940911304000

* Informations non contractuelles données à titre indicatif