Restagraf
1 Allée des Bouleaux -F-95110 SANNOIS
+33 (0)1 39 98 55 00
info@restagraf.com

ÉCROU PLASTIQUE Ø 4,5 mm



Code article	Nb de références	Nb de pièces	Conditionnement
11712	1	12	SACHET

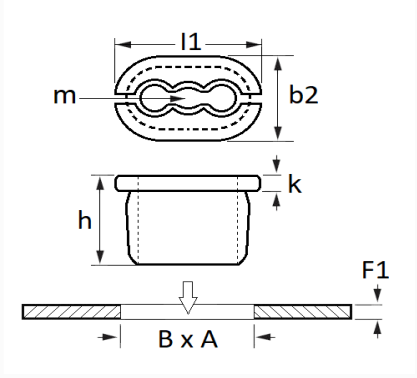

Informations techniques	
l1	17.6 mm
b2	9.8 mm
k	1.2 mm
h	10.2 mm
m	Vis Matériaux Tendres Ø 4.5 mm
B	7.2 mm
A	14.2 mm
F1	0.7 → 3 mm

Matières
POLYAMIDE 66

Correspondances constructeurs*			
NISSAN	0155300Q1A	RENAULT	7703081233

Correspondances constructeurs*	
RENAULT	7705096101

* Informations non contractuelles données à titre indicatif