Restagraf
1 Allée des Bouleaux -F-95110 SANNOIS
+33 (0)1 39 98 55 00
info@restagraf.com

RIVET PLASTIQUE Ø 6,25 mm



Code article	Nb de références	Nb de pièces	Conditionnement
11622	1	8	SACHET
42696	1	100	BOÎTE

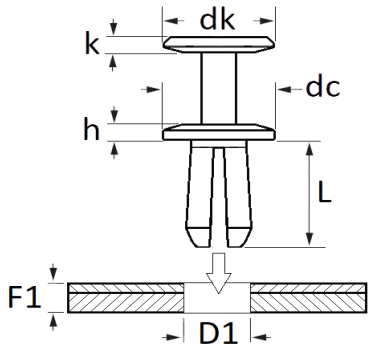

Informations techniques	
dk	13 mm
k	2 mm
dc	17 mm
h	2.5 mm
L	16.3 mm
D1	6.25 mm
F1	5 → 7 mm

Matières
POLYAMIDE 66

Correspondances constructeurs*			
FORD Finis	4605824	FORD N° Technique	W709176S300

* Informations non contractuelles données à titre indicatif